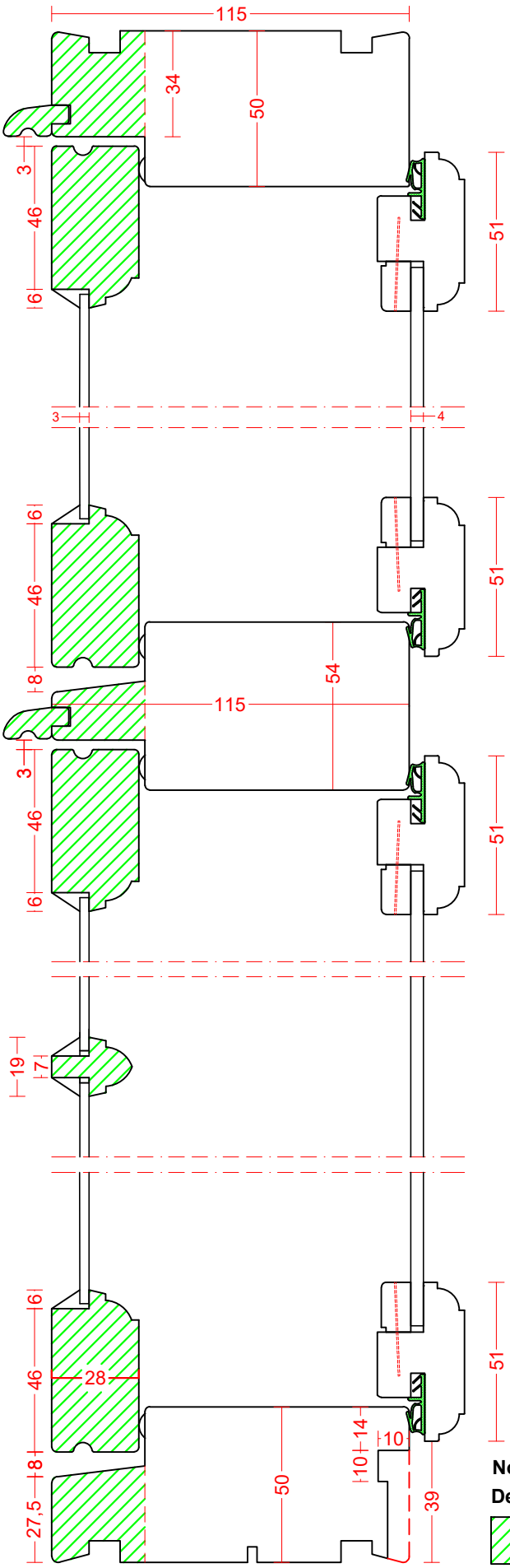

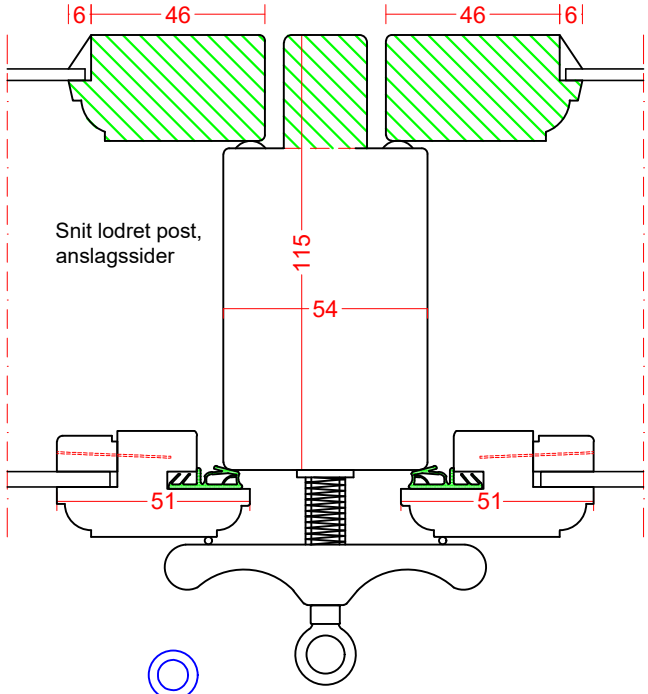

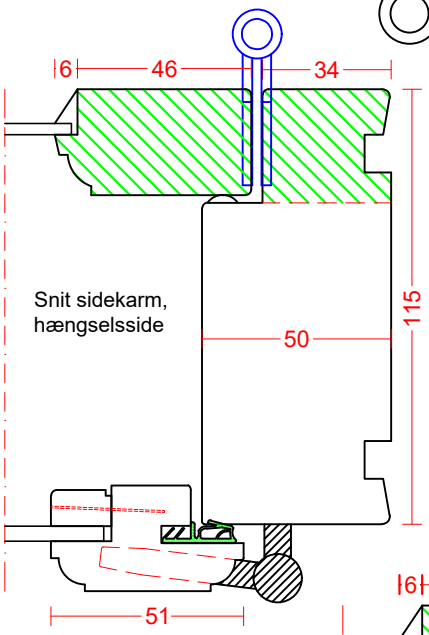

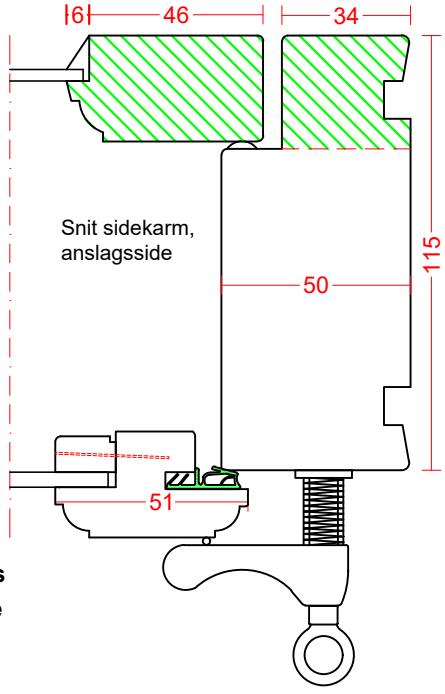

Not til vinduesbundstyke kan fravælges

Der er mulighed for 143 mm karmdybde

Kernetræ

Bøjsø DØRE OG VINDUER	tlf: 75 33 33 44 mail: post@boejsoe.dk web: www.boejsoe.dk © Copyright	Printformat: A4 - Stående	Tegning nr. A-05-06
Produktgruppe: 05 - Kasse+Single vinduer		Profil: Duowood KA-19 (A-19)	Dato: 01-02-2021 Rev. nr. 5/ 18-08-2025
Emne: Sidehængte kassevinduer			Mål: 1:2