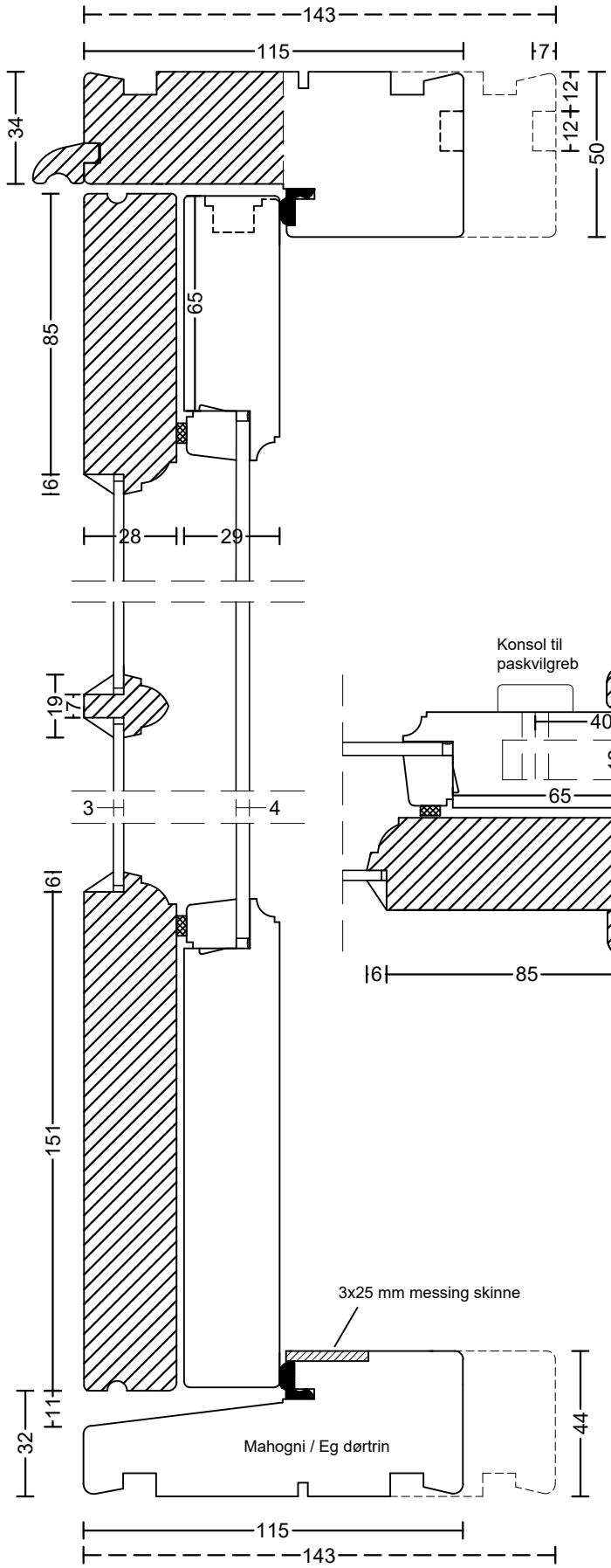

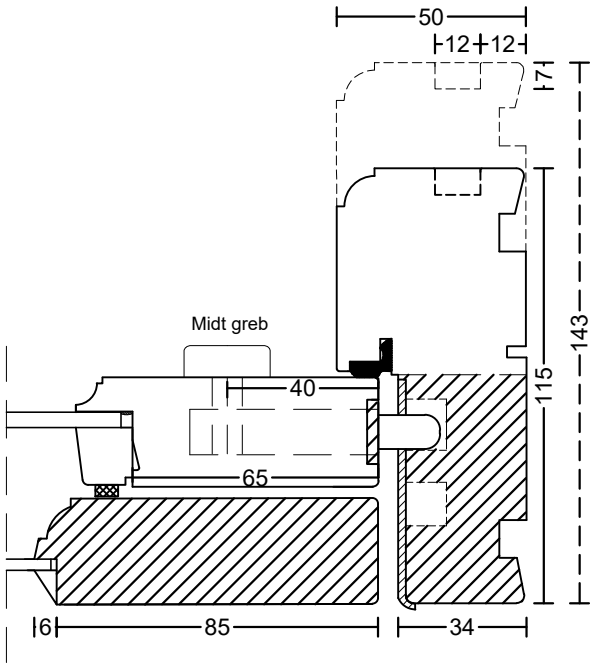

Spec. slagliste på indv. side

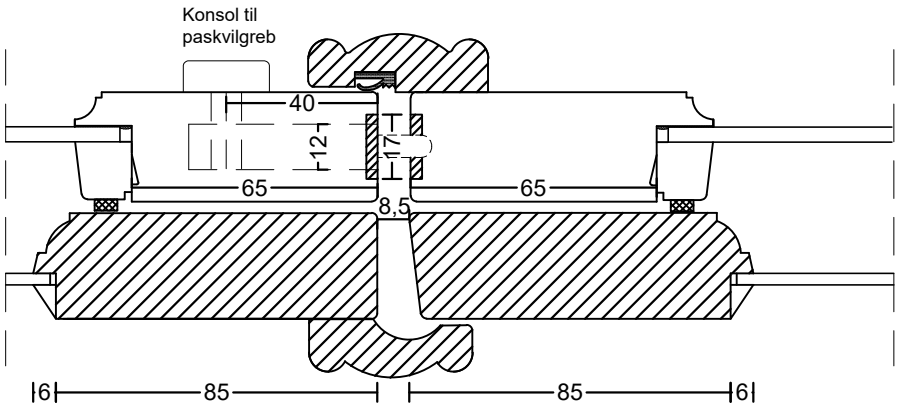

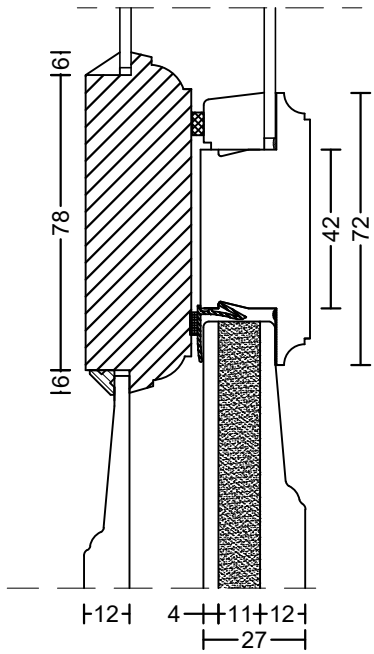

Not til lysninger er tilvalg

143 mm er tilvalg

Sibirisk lærk

Bøjsø DØRE OG VINDUER	tlf: 7533 3344 / fax: 7533 3773 mail: post@boejsoe.dk web: www.boejsoe.dk © Copyright	Tegning nr. A-11-06	
Produktgruppe: 03 - Koblede døre	Profil: Duowood 19	Dato: 22-02-2021	Rev. nr. 5 /21-03-22
Emne: Terrassedør, udadgående		Mål: 1:2	