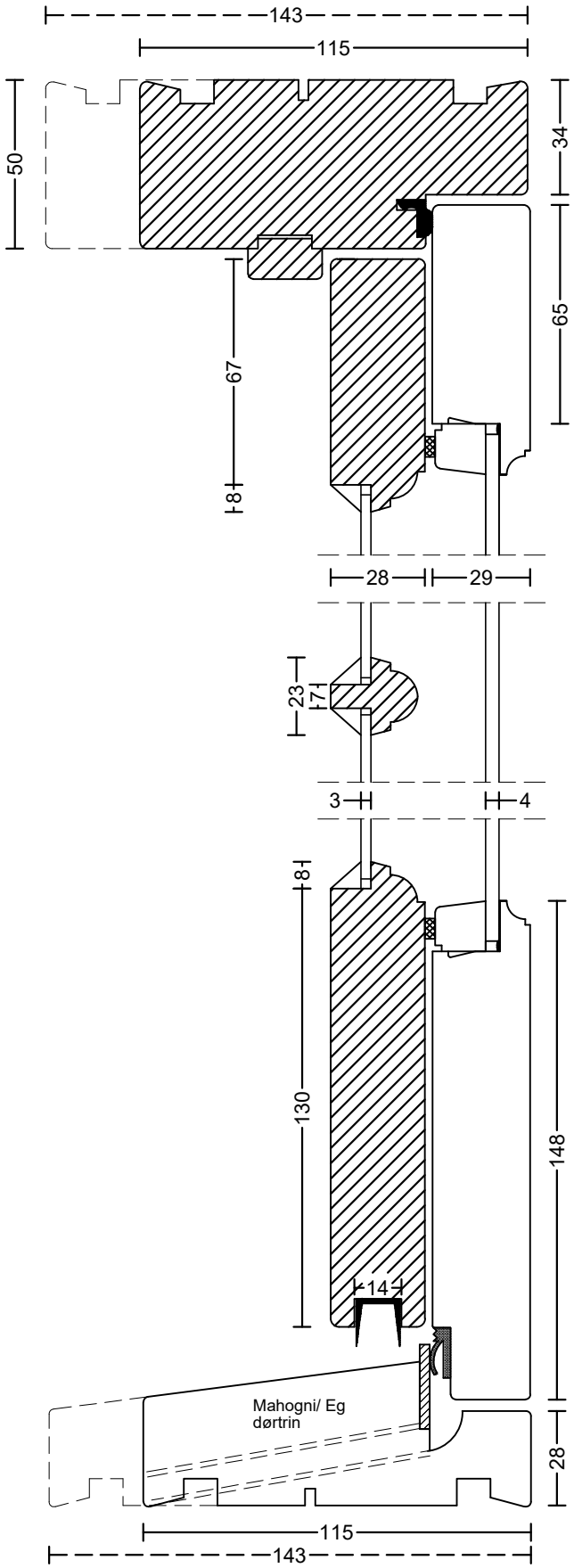

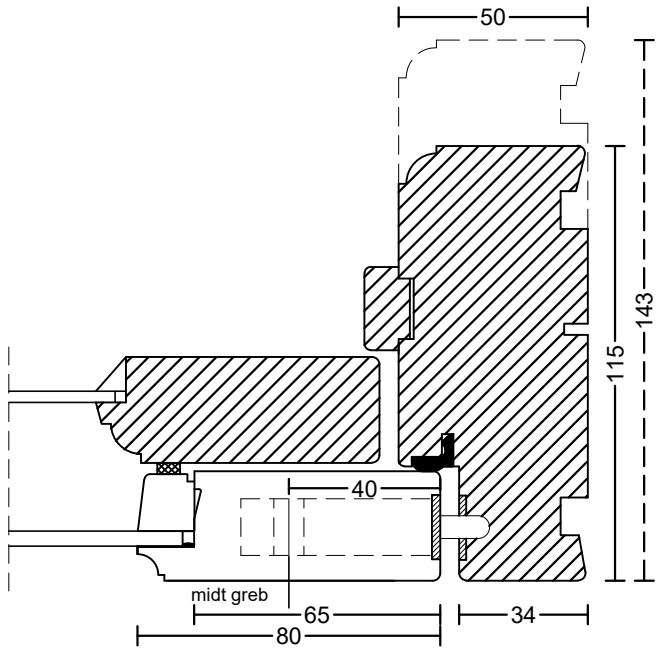

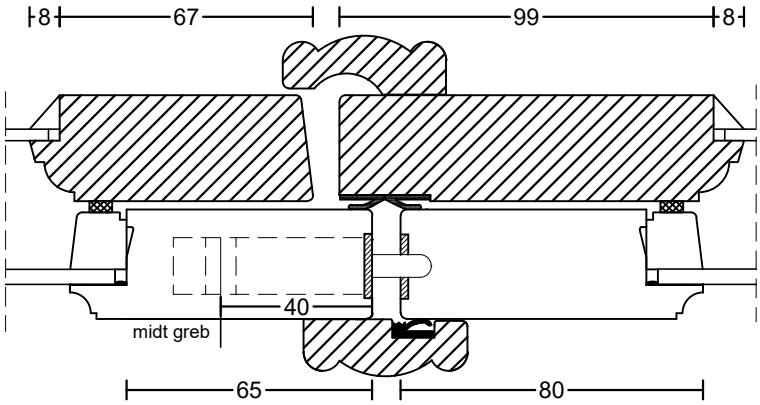

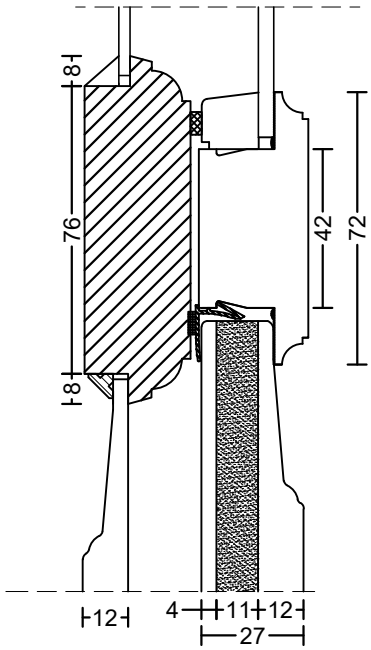

143 mm er tilvalg

Sibirisk lærk

Bøjsø
DØRE OG VINDUER
tlf: 7533 3344 / fax: 7533 3773
mail: post@boejsoe.dk
web: www.boejsoe.dk
© Copyright

Tegning nr. A-11-02			
Produktgruppe: 03 - Koblede døre	Profil: Duowood 17	Dato: 22-02-2021	Rev. nr. 05 /21-03-22
Emne: Terrassedør, indadgående		Mål: 1:2	