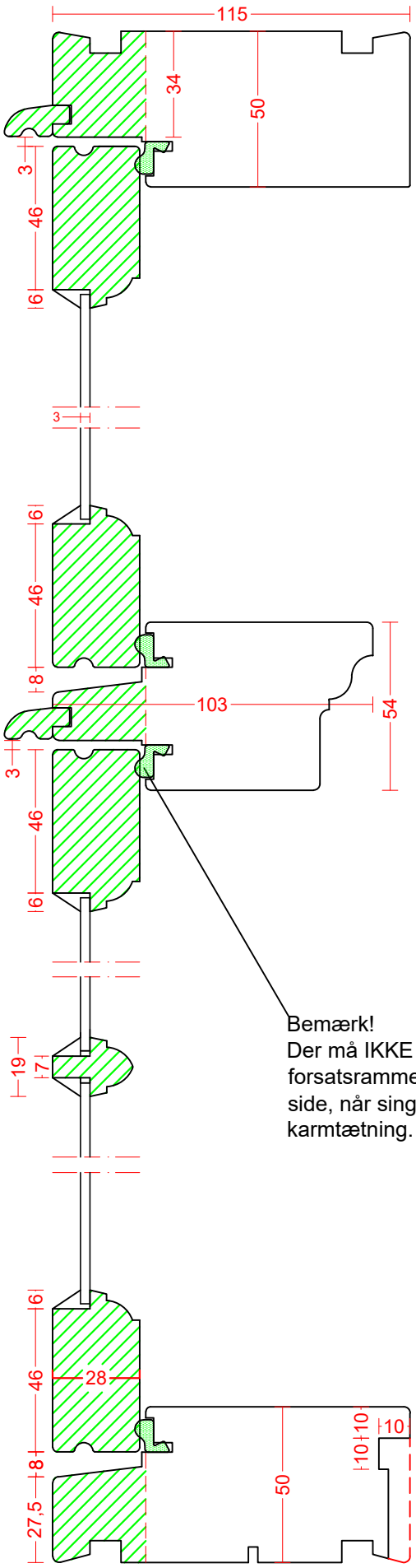

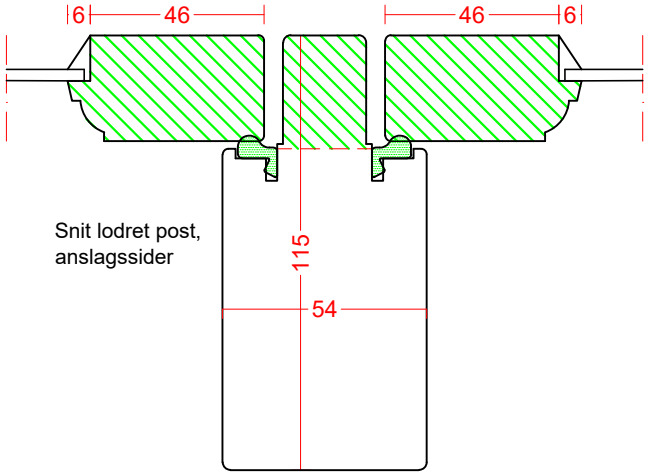

Snit lodret post,
anslagssider

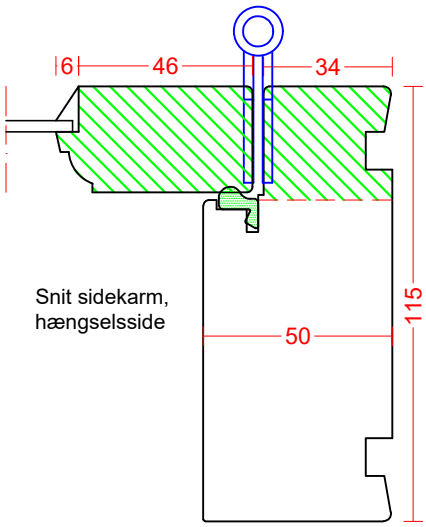

Snit sidekarm,
hængselsside

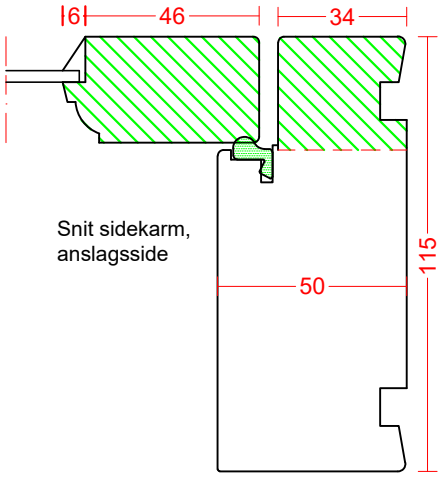

Snit sidekarm,
anslagsside

Bemærk!
Der må IKKE monteres
forsatsrammer på indvendig
side, når single vinduet er med
karmtætning.

Not til vinduesbundstyke kan fravælges

Der er mulighed for 143 mm karmdybde

Kernetræ

Bøjsø DØRE OG VINDUER	tlf: 75 33 33 44 mail: post@boejsoe.dk web: www.boejsoe.dk © Copyright	Printformat: A4 - Stående	Tegning nr. A-05-12
Produktgruppe: 05 - Kasse+Single vinduer		Profil: Singlewood 19 (A-19) m. tætning	Dato: 01-02-2021 Rev. nr. 4/ 18-08-2025
Emne: Sidehængte - 1-lags, udadgående			Mål: 1:2