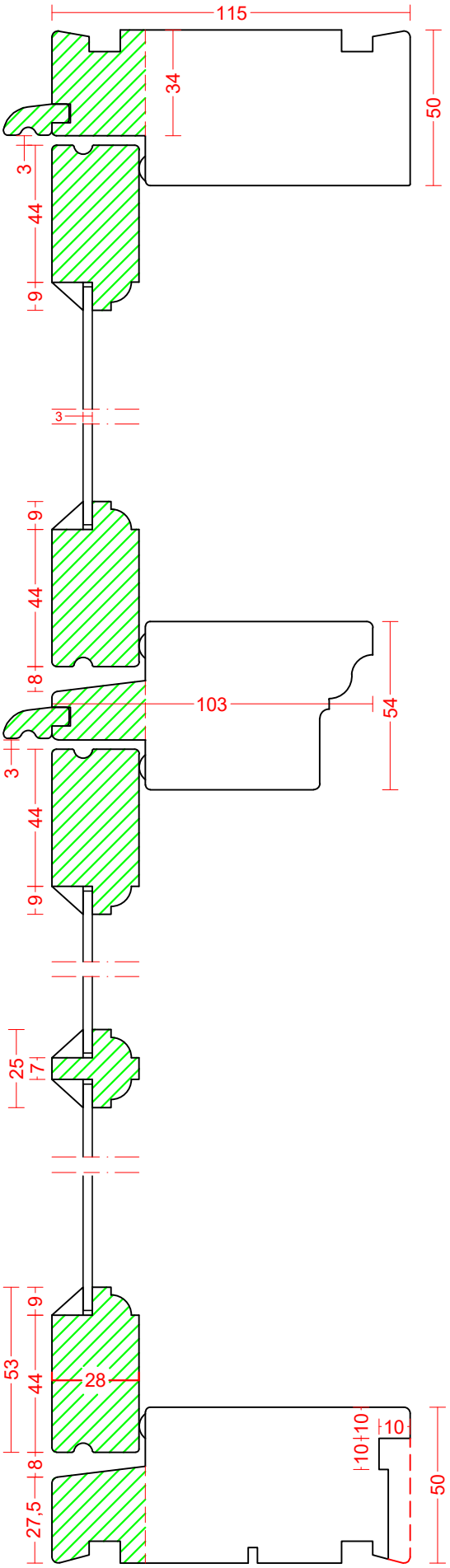

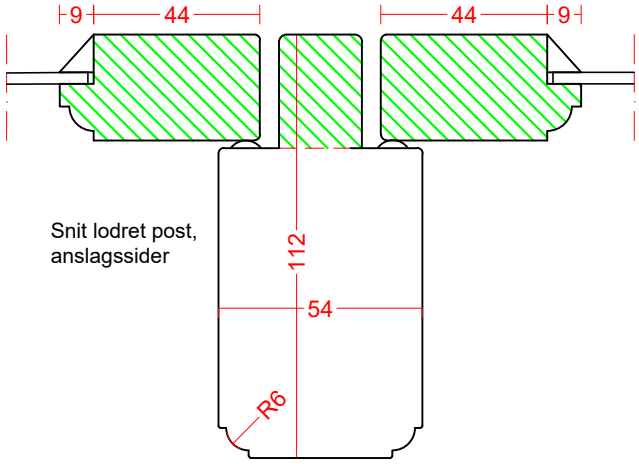

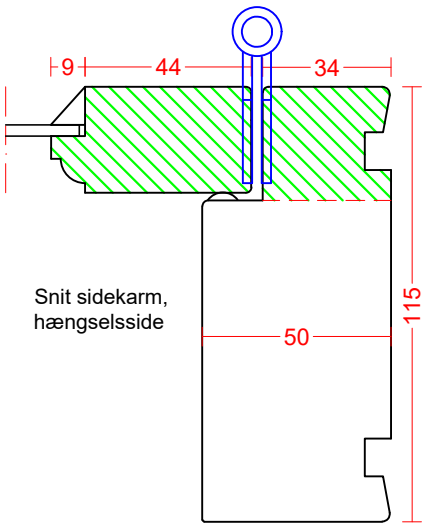

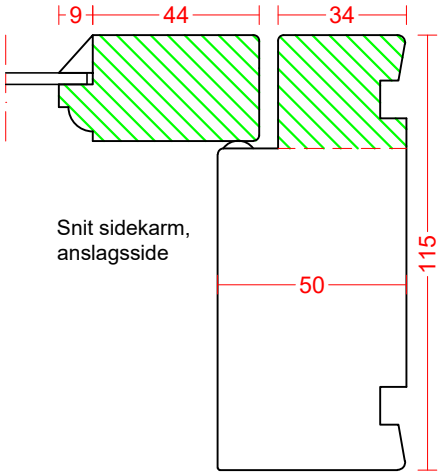

Not til vinduesbundstyke kan fravælges

Der er mulighed for 143 mm karmdybde

Kernetræ

Bøjsø DØRE OG VINDUER	tlf: 75 33 33 44 mail: post@boejsoe.dk © Copyright web: www.boejsoe.dk	Printformat: A4 - Stående	Tegning nr. A-05-07
Produktgruppe: 05 - Kasse+Single vinduer		Profil: Singlewood 12 (D-25)	Dato: 01-02-2021 Rev. nr. 4/ 18-08-2025
Emne: Sidehængte - 1-lag glas, udadgående			Mål: 1:2