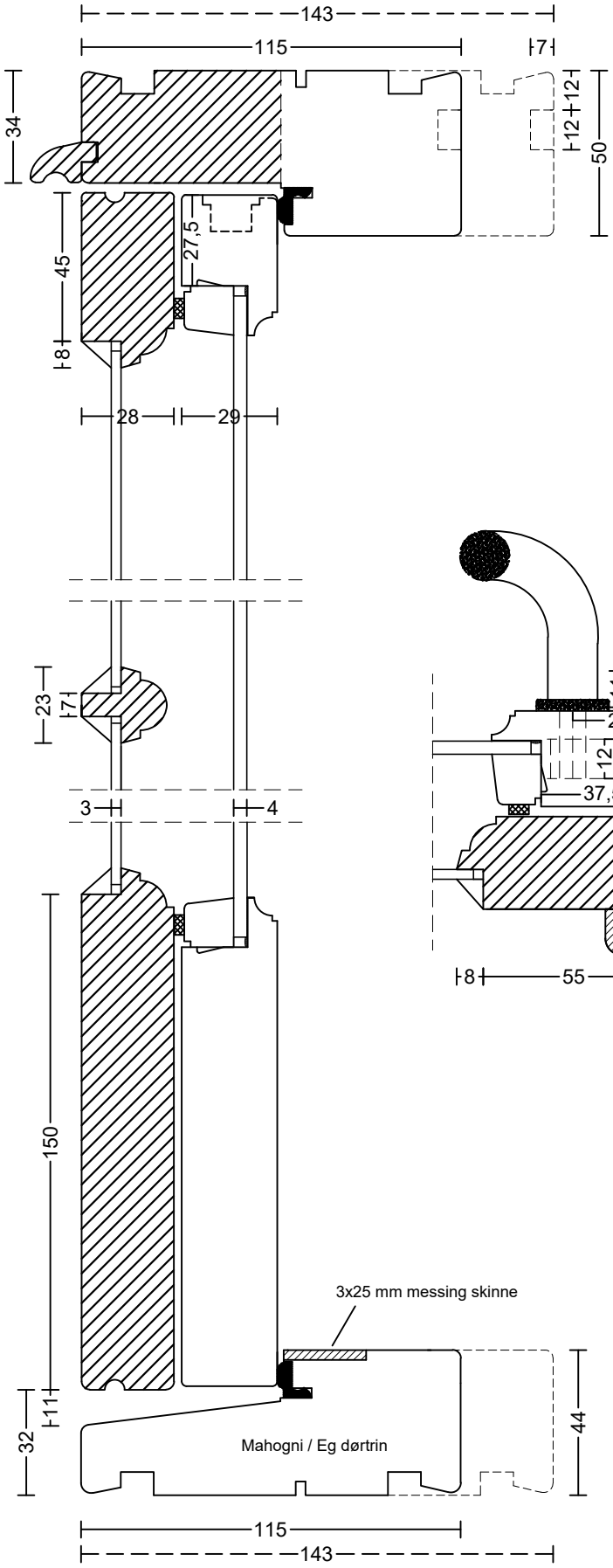

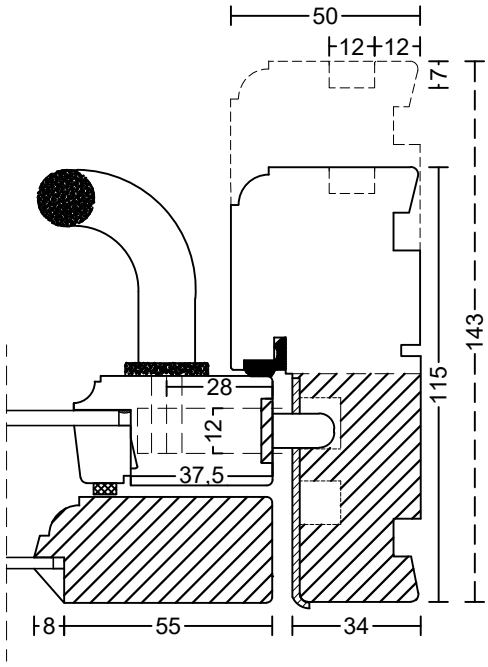

Spec. slagliste på
indv. side

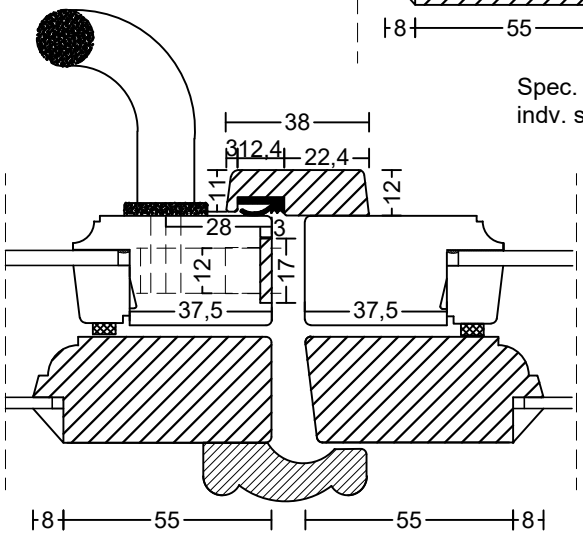

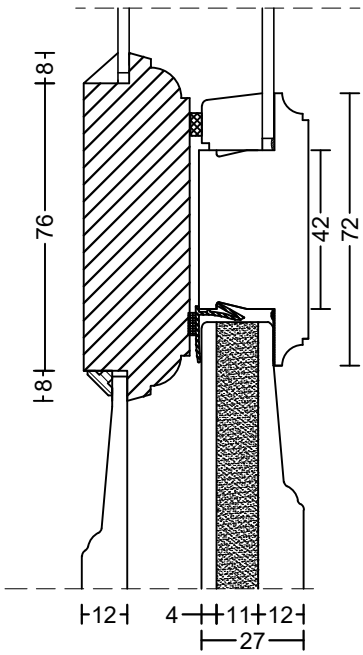

Not til lysninger er tilvalg
143 mm er tilvalg

Sibirisk lærk

Bøjsø
DØRE OG VINDUER

tlf: 7533 3344 / fax: 7533 3773
mail: post@boejsoe.dk
web: www.boejsoe.dk

© Copyright

Tegning nr.	
A-11-08	

Produktgruppe:	Profil:	Dato:	Rev. nr.
03 - Koblede døre	Duowood 17	22-02-2021	4 /21-03-22

Emne:	Mål:
Terrassedør, udadgående med smal rammetræ	1:2